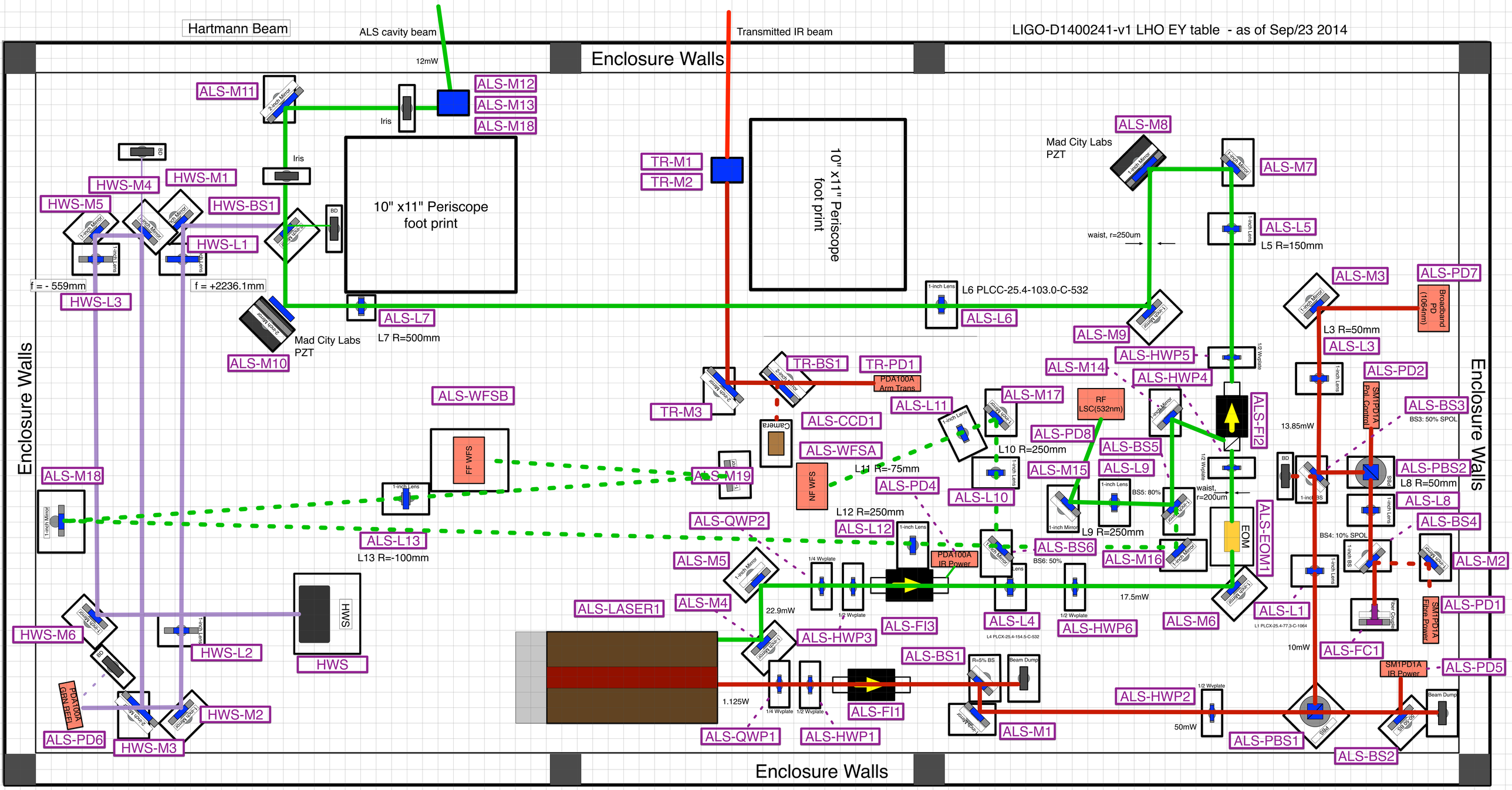
LIGO-D1400241-v1 LHO EY table - as of Sep/23 2014
Hartmann Beam
ALS cavity beam
12mW
Transmitted IR beam
Enclosure Walls
Enclosure Walls
Enclosure Walls
Enclosure Walls
ALS-M11
ALS-M12
ALS-M13
ALS-M18
Iris
Iris
10" x11" Periscope foot print
10" x11" Periscope foot print
TR-M1
TR-M2
HWS-M4
HWS-M1
HWS-M5
HWS-BS1
HWS-L1
f = - 559mm
f = +2236.1mm
HWS-L3
ALS-L7
L7 R=500mm
Mad City Labs PZT
ALS-M10
ALS-M8
Mad City Labs PZT
ALS-M7
ALS-L5
L5 R=150mm
waist, r=250um
L6 PLCC-25.4-103.0-C-532
ALS-L6
ALS-M9
ALS-M3
ALS-PD7
Broadband PD (1064nm)
L3 R=50mm
ALS-L3
ALS-HWP5
ALS-M14
ALS-HWP4
ALS-PD2
ALS-BS3
BS3: 50% SPOL
TR-BS1
TR-PD1
PDA100A Arm Trans
TR-M3
ALS-WFSB
ALS-CCD1
ALS-L11
ALS-M17
RF LSC(532nm)
ALS-FI2
13.85mW
ALS-PD8
ALS-WFSA
L10 R=250mm
ALS-BS5
ALS-M18
ALS-M19
L11 R=-75mm
ALS-M15
ALS-L9
ALS-PBS2
L8 R=50mm
ALS-PD4
ALS-L10
waist, r=200um
ALS-L8
ALS-EOM1
ALS-L13
L13 R=-100mm
L12 R=250mm
ALS-QWP2
ALS-L12
L9 R=250mm
ALS-BS4
BS4: 10% SPOL
ALS-M5
ALS-BS6
BS6: 50%
ALS-M16
ALS-M2
ALS-LASER1
ALS-M4
22.9mW
17.5mW
ALS-L1
ALS-PD1
HWS-M6
HWS-L2
HWS
ALS-FI3
ALS-L4
ALS-HWP6
ALS-M6
10mW
ALS-FC1
ALS-HWP3
ALS-BS1
ALS-PD5
HWS-M2
HWS-M3
ALS-PD6
1.125W
ALS-FI1
ALS-HWP2
50mW
ALS-QWP1
ALS-HWP1
ALS-M1
ALS-PBS1
ALS-BS2