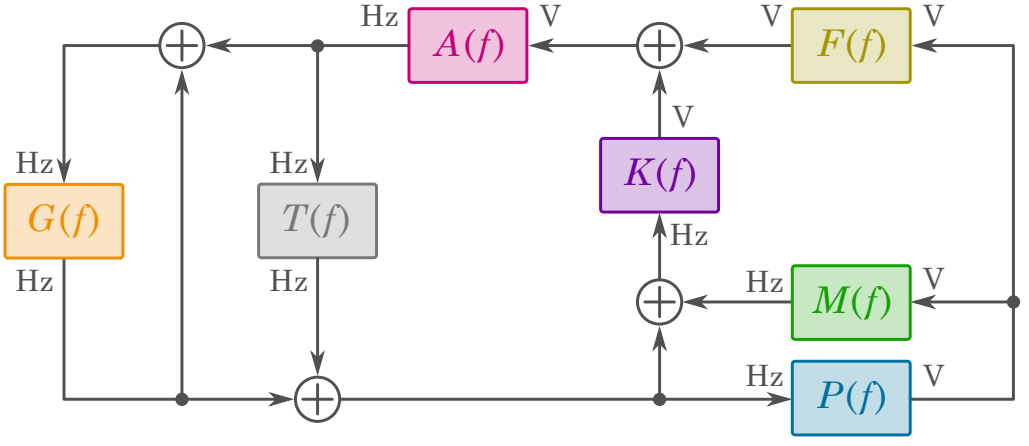
Hz
A(f)
V
V
F(f)
V
V
K(f)
Hz
Hz
G(f)
Hz
Hz
T(f)
Hz
Hz
M(f)
V
Hz
P(f)
V