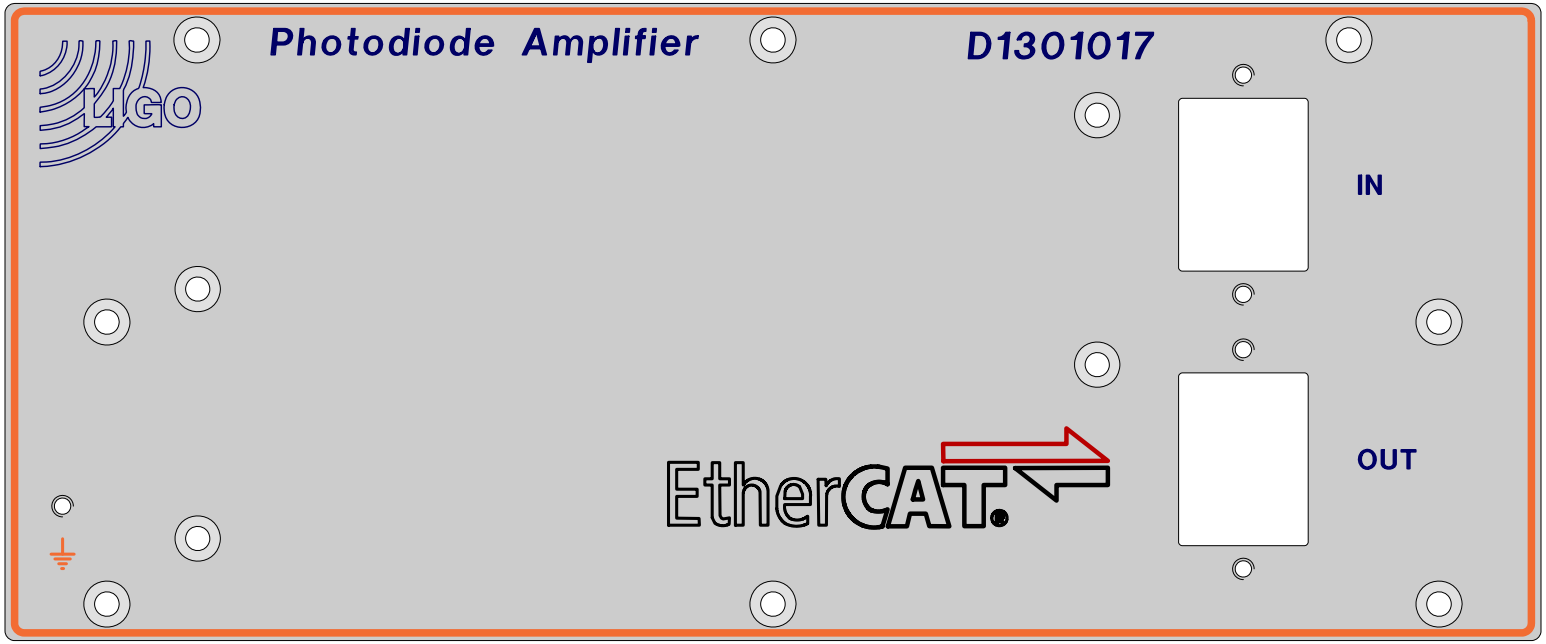
Photodiode Amplifier
D1301017
LIGO
IN
OUT
EtherCAT